FITNORD

KÄYTTÖOHJEKIRJA
USERMANUAL
ANVÄNDARMANUAL
BRUKERHÅNDBOK

FitNord Walk 300+

Version 2.10 2026

TÄRKEÄÄ
IMPORTANT
VIKTIGT
VIKTIG

LUE TÄMÄ KÄYTTÖOPAS ENNEN TUOTTEEN KÄYTTÖÄ.
READ THIS MANUAL BEFORE USE.
LÄS BRUKSANVISNINGEN NOGGRANT INNAN ANVÄNDNING.
LES BRUKSANVISNINGEN FØR DU BRUKER PRODUKTET.

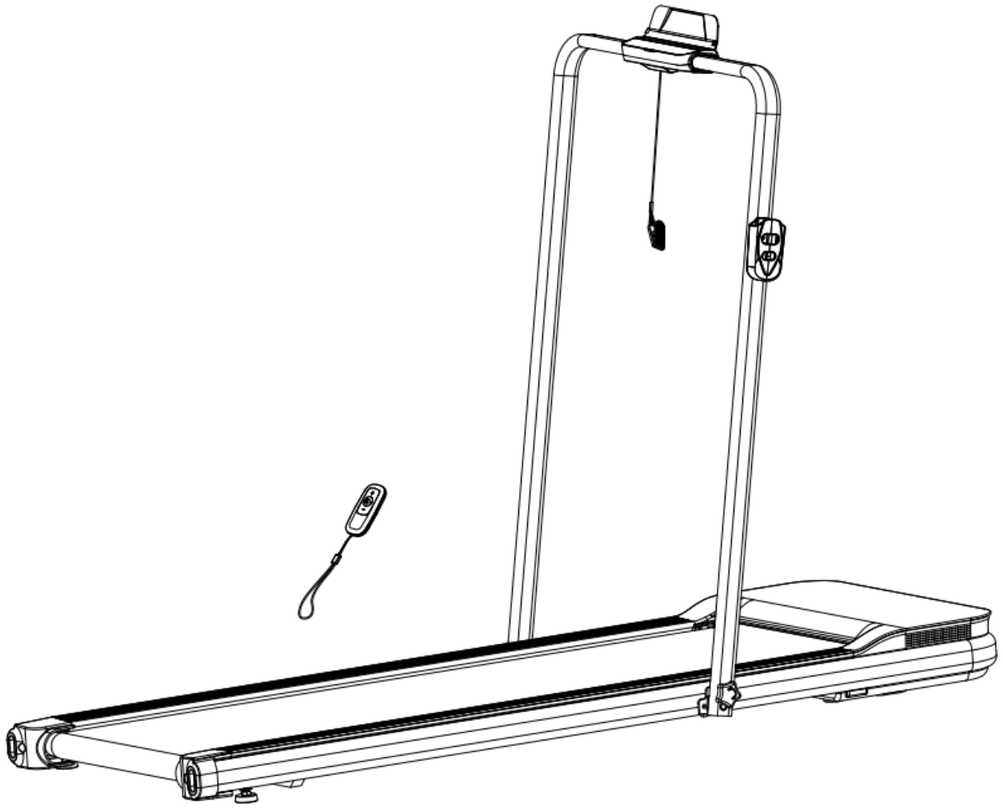

SISÄLLYSLUETTELO

1 TÄRKEÄT TURVALLISUUSTIEDOT 6
2 KASAUSOHJE 7
3 NÄYTTÖ 9
4 HUOLTO-OHJEET 10
5 RÄJÄYTYSKUVA & OSALISTA 12

TABLE OF CONTENTS

1 IMPORTANT SAFETY PRECAUTION 16
2 ASSEMBLY INSTRUCTIONS 17
3 DISPLAY 19
4 MAINTENANCE INSTRUCTION 20
5 EXPLODED DIAGRAM & PARTS LIST 22

INNEHÅLL

1 VIKTIGA SÄKERHETSANVISNINGAR 26
2 MONTERINGSANVISNINGAR 27
3 DISPLAY 29
4 UNDERHÅLLSANVISNINGAR 30
5 SPRÄNGSKISS OCH DELLISTA 32

INNHOLD

1 SIKKERHET 36
2 MONTERINGSINSTRUKSJONER 37
3 DISPLAY 39
4 VEDLIKEHOLD 40
5 SPRENGSKISSE OG DELELISTE 42

FI

ONNITTELUT FITNORD WALK 300+ KÄVELYMATON HANKINNASTA!

TURVALLISUUTESI VUOKSI, LUETHAN TÄMÄN KÄYTTÖOHJEEN HUOLELLISESTI ENNEN KÄYTTÖÄ.

Kiinnitä erityisesti huomiota käyttöohjeen varoituksiin ja huomioihin.

TÄRKEÄÄ!

Lue kaikki ohjeet huolellisesti ennen laitteen käyttöä. Laitteen tekniset tiedot voivat poiketa hieman kuvista, ja niitä voidaan muuttaa ilmoittamatta.

Säilytä käyttöohje myöhempää käyttöä varten.

Olethan yhteydessä maahantuojaan (Nordic Sports Brands Oy), mikäli tuotteesta tai sen käytöstä herää kysymyksiä.

VASTUUVAPAUSLAUSEKE

Kaikki oikeudet pidätetään. Tuote ja käyttöopas saattavat muuttua. Käyttöopas saattaa sisältää käännösvirheitä. Teknisiä tietoja saatetaan muuttaa ilman eri ilmoitusta. Maahantuoja ei vastaa käyttöohjeiden vastaisesta käytöstä aiheutuvista vahingoista.

VALMISTAJAN VAKUUTUS

FitNord vakuuttaa tuotteen täyttävän konedirektiivin 2006/42/EY ja standardien EN 957-1 (yleiset turvallisuusvaatimukset) sekä EN 957-6 (juoksumatot, turvallisuusvaatimukset ja testausmenetelmät) asettamat vaatimukset.

MAAHANTUOJA

FI
Nordic Sports Brands Oy (FI21476243)
Kohmankaari 3
33100 Tampere

SE
Sportproffsen Sverige AB (SE559274147301)
Lindövägen 14
186 92 Vallentuna

NO
SCUSHI AS (Org. nr. 998 761 697)
Storgata 132
3915 Porsgrunn

MANUAALI LÖYTYY MYÖS DIGITAALISENA OSOITTEESTA:
www.fitnord.com/manuals

1 TÄRKEÄT TURVALLISUUSTIEDOT

HUOM

Lue kaikki ohjeet huolellisesti ennen tuotteen käyttöä ja säilytä tämä käyttöopas myöhempää tarvetta varten..

- Ota yhteyttä lääkäriin tai pätevään terveydenhuollon ammattilaiseen ennen harjoitusohjelman aloittamista. He voivat auttaa määrittämään sopivan harjoittelun tiheyden, intensiteetin ja keston iän ja fyysisen kunnon perusteella.
- Jos tunnet rintakipua, puristavaa tunnetta rinnassa, epäsäännöllistä sydämen sykettä, hengenahdistusta, huimausta tai muuta epämukavuutta harjoittelun aikana, lopeta välittömästi ja ota yhteyttä lääkäriin ennen jatkamista.
- Tuote on tarkoitettu vain aikuisten käyttöön. Alle 8-vuotiaat lapset eivät saa käyttää sitä.
- Iäkkäät henkilöt, raskaana olevat sekä henkilöt, joilla on rajoittuneet fyysiset, aistinvaraiset tai henkiset kyvyt, saavat käyttää tuotetta vain vastuullisen aikuisen asianmukaisessa valvonnassa ja ohjauksessa.
- Pidä lapset poissa tuotteen läheltä käytön aikana.
- Aseta tuote puhtaalle, vakaalle ja tasaiselle alustalle.
- Älä sijoita tuotetta paksulle matolle, veden lähelle, kosteisiin tiloihin tai ulos.
- Varmista, että tuotteen takana on vähintään 1 metrin vapaa tila.
- Sijoita tuote siten, että pistorasia on näkyvissä ja helposti saavutettavissa.
- Kytke tuote suoraan omaan, asianmukaisesti maadoitettuun pistorasiaan. Tuote on maadoitettava sähköiskun vaaran vähentämiseksi.
- Älä käytä jatkojohtoja tai haaroituspistorasioita äläkä muuta pistoketta.
- Älä jatka, muuta tai liitä lisäjohtoja virtajohtoon.
- Älä aseta raskaita esineitä virtajohdon päälle tai lähelle lämmönlähteitä.
- Jos virtajohto tai pistoke on vaurioitunut, sen saa vaihtaa vain valmistaja, huoltoedustaja tai pätevä sähköasentaja. Älä yritä korjata sitä itse.
- Irrota kävelymaton pistoke aina, kun laite ei ole käytössä, sekä ennen moottorin suojakannen poistamista.
- Älä vedä virtajohdosta irrottaaksesi pistoketta.
- Käytä asianmukaista urheiluvaatetusta ja kumipohjaisia kenkiä. Älä käytä löysiä vaatteita, jotka voivat tarttua laitteeseen.
- Älä harjoittele 30 minuutin kuluessa ruokailusta.
- Lämmittele huolellisesti ennen harjoittelua vammojen ehkäisemiseksi.
- Varmista ennen käyttöä, että virtalähde on kytketty oikein.
- Heiluta käsiä luonnollisesti ja katso suoraan eteenpäin. Älä katso jalkoihisi harjoittelun aikana.
- Lisää nopeutta asteittain.
- Vähennä nopeus asteittain alimmalle tasolle ennen pysäyttämistä tasapainon menettämisen välttämiseksi.
- Odota, kunnes hihna on täysin pysähtynyt ennen kuin astut pois.
- Varmista, että tuote on täysin pysähtynyt ennen taittamista (jos sovellettavissa). Älä käytä laitetta taitettuna.
- Kun laite ei ole käytössä, irrota virtajohto.
- **Käyttäjän enimmäispaino: 110 kg.**
- Maahantuoja ei vastaa vahingoista, toimintahäiriöistä tai loukkaantumisista, jotka johtuvat virheellisestä käytöstä tai näiden ohjeiden noudattamatta jättämisestä.

2 KASAUSOHJE

2.1. Pakkauksen avaaminen

- Avaa pakkaus ja ota kaikki osat esille. Aseta kävelymatto puhtaalle ja tasaiselle lattialle.
- Vapauta käsinoja (47) kääntämällä nuppeja (57) vastapäivään.

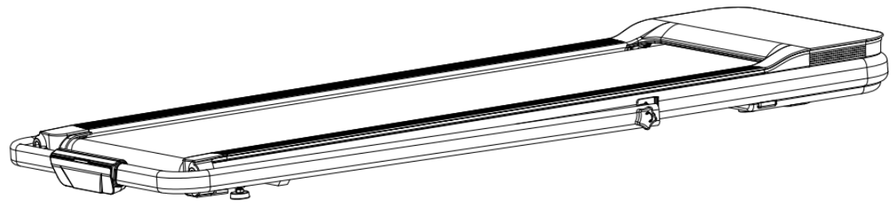

2.2. Käsinojan asennus

- Nosta käsinoja ja kohdista nupit reikien kanssa. Lukitse käsinoja kääntämällä nuppeja myötäpäivään.

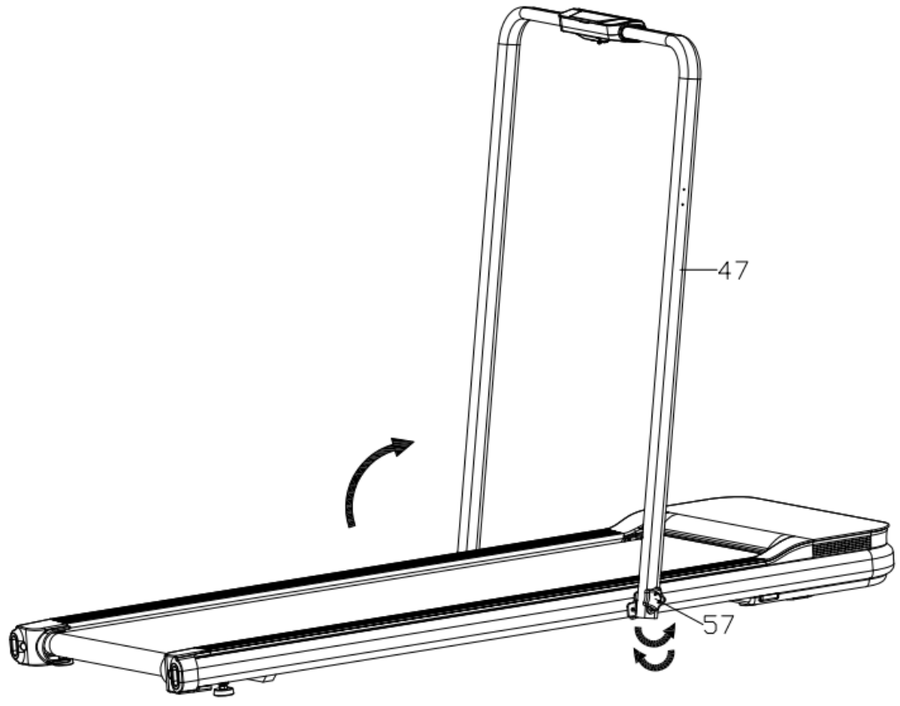

2.3. Kaukosäätimen pidikkeen asennus

- Kiinnitä säilytysteline (56) käsinojarakenteeseen (47) ristipääruuveilla (62).
- Käännä painikesuoja (55) ylöspäin nuolen suuntaan.

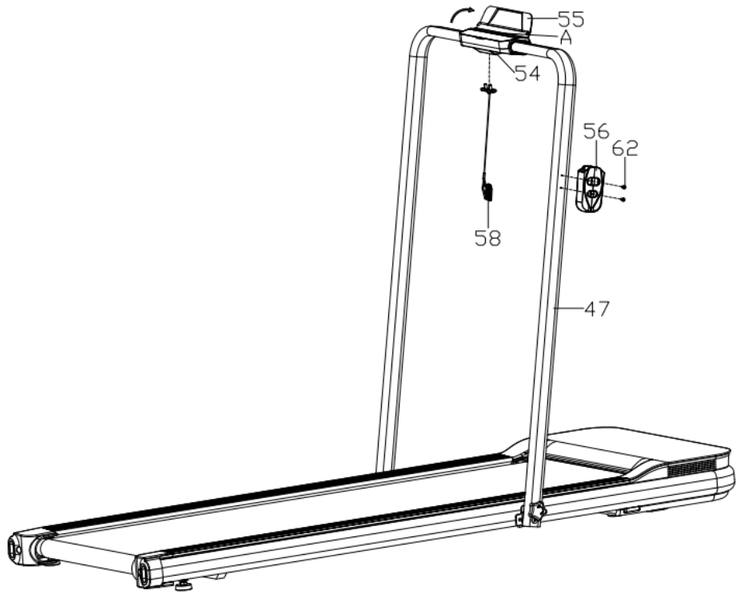

2.4. Kaukosäätimen käyttöönotto

- Avaa ruuvi (G) ja työnnä kaukosäätimen (46) takakansi (E) alaspäin irrottaaksesi sen.
- Aseta paristo (F) kaukosäätimen (46) lokeroon (Huom: varmista oikea suunta. Tekstipuolen tulee olla ulospäin).
- Aseta takakansi (E) takaisin paikalleen ja kiinnitä se, sitten kiristä ruuvi (G).
- Kaukosäätimen paritus: Paina lyhyesti käynnistys/tauko-painiketta kaukosäätimessä 5 sekunnin kuluessa virran kytkemisestä parituksen muodostamiseksi.

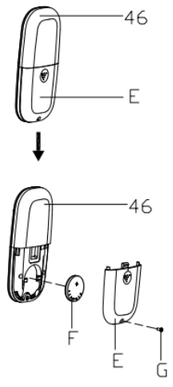

2.5. Virran kytkeminen

- Liitä virtajohto (44) laitteen ja virtalähteen väliin.

2.6. Kävelymaton taittaminen

- Löysää nuppeja vastapäivään irrottaaksesi ne rungon reiästä.
- Taita käsinojarakenne alas..

FI

3 NÄYTTÖ

3.1. Näyttötoiminnot

Parametri		Alkuarvo	Asetettu alkuarvo	Asetusalue	Näyttöalue
Kalorit		0	–	–	0.0 -- 999
Aika		0	–	–	0:00 -- 99:59
Askeleet		0	–	–	0.0 -- 9999
Etäisyys		0	–	–	0.0 -- 99.9
Nopeus		0.0	0.5	0.5 – 6.0 km/h 0.5 – 10.0 km/h	0.5 – 6.0 km/h 0.5 – 10.0 km/h

3.2 Painiketoiminnot

Käynnistys/ Tauko-painike	START PAUSE	• Käynnistää tai keskeyttää kävelymaton.
STOP-painike	STOP	• Pysäyttää kävelymaton.
3/6/9 NOPEUS -painike	3 / 6 / 9 SPEED	• Paina laitteen ollessa käynnissä säätääksesi nopeuden arvoihin 3, 6 ja 9 km/h.
Nopeuden lisäys	+	• Lisää nopeutta 0,1 km/h jokaisella painalluksella.
Nopeuden vähennys	–	• Vähentää nopeutta 0,1 km/h jokaisella painalluksella.

3.3. Turvalukon toiminto

- Kävelymatto toimii vain, kun turvalukko on paikallaan.
- Moottorin käydessä turvalukon irrottaminen pysäyttää moottorin ja sammuttaa näytön.

3.4. Lapsilukon toiminto

- Valmiustilassa paina samanaikaisesti käynnistys- ja nopeuspainikkeita 3 sekunnin ajan kytkeäksesi lapsilukon päälle tai pois.

3.5. Virransäästötila

- Järjestelmässä on virransäästötoiminto. Jos valmiustilassa ei anneta painikekomentoja 10 minuuttiin, järjestelmä siirtyy virransäästötilaan ja näyttö sammuu automaattisesti.
- Mikä tahansa painike aktivoi järjestelmän uudelleen.

FI

4 HUOLTO-OHJEET

HUOM

Vähentääksesi sähköiskun vaaraa irrota aina virtajohto pistorasiasta ennen huoltotöitä.

4.1. Hihnan säätö

Kävelymattosi hihna on säädetty tehtaalla, mutta käyttäjillä on usein taipumus astua enemmän oikealla tai vasemmalla jalalla. Jos hihna siirtyy sivulle, sitä on säädettävä. Laitteen takaosassa on kaksi säätöpulttia. Kiristä puoli kierrosta sitä pulttia, jonka puolelle hihna on siirtynyt, ja löysää vastaavasti toisen puolen pulttia.Pyöritä hihnaa tasaisesti varmistaaksesi, että se on keskitetty oikein – jos ei, toista säätö.

4.2. Hihnan kireyden tarkistus ja säätö

1. Nosta hihnaa keskeltä: oikea kireys on noin 5–7 cm.
   - Jos hihna luistaa kävellessä, se on liian löysällä.
   - Jos hihna tuntuu jäykältä tai pitää kitinä-/hankausääntä, se on liian kireällä.
2. Säädä takapultteja tasaisesti molemmilta puolilta (¼ kierrosta kerrallaan).
   - Kiristä: kierrä myötäpäivään
   - Löysää: kierrä vastapäivään
3. Testaa aina säädön jälkeen: käytä laitetta noin 1 km/h nopeudella 1–2 minuutin ajan.

4.3. Puhdistus

Hihna voidaan puhdistaa imurilla sekä miedolla saippualla ja pienellä määrällä vettä. Varmista, että poistat kaiken ylimääräisen veden puhdistuksen jälkeen.

4.4. Maadoitusohjeet

- Tämä tuote on maadoitettava asianmukaisesti. Vikatilanteessa tai häiriön sattuessa maadoitus tarjoaa sähkövirralle pienimmän vastuksen kulkureitin ja vähentää sähköiskun vaaraa.
- Tämä kävelymatto on varustettu virtajohdolla, joka sisältää suojamaadoitusjohtimen ja maadoitetun pistokkeen. Pistoke on liitettävä asianmukaiseen pistorasiaan, joka on asennettu ja maadoitettu oikein paikallisten määräysten ja säädösten mukaisesti.

VAARA

Laitteen suojamaadoitusjohtimen virheellinen kytkentä voi aiheuttaa sähköiskun vaaran. Jos et ole varma, onko tuote maadoitettu oikein, ota yhteyttä pätevään sähköasentajaan tai huoltoteknikkoon.

Älä muuta tämän tuotteen mukana toimitettua pistoketta. Jos pistoke ei sovi pistorasiaan, anna pätevän sähköasentajan asentaa sopiva pistorasia.

- Tämä tuote on tarkoitettu käytettäväksi nimellisjännitteellä 220–240 V toimivassa virtapiirissä, ja se on varustettu maadoitetulla pistokkeella, kuten alla olevassa kuvassa on esitetty. Varmista, että tuote liitetään pistorasiaan, jonka kokoonpano vastaa pistoketta.
- Älä käytä tämän tuotteen kanssa sovitinta tai jatkojohtoa.

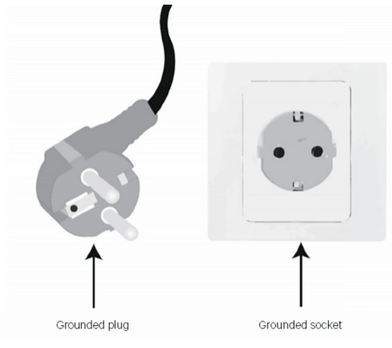

MAADOITETTU PISTOKE **MAADOITETTU PISTORASIA**

4.5. Vikakoodit

HUOM

Vain sertifioidun sähköasentajan on sallittua tehdä korjaustoimenpiteitä tuotteelle.

VIRHE	MAHDOLLISET SYYT	KORJAUSTOIMENPITEET
--- or ---	Turvalukko on irronnut	Vedä tai aseta turvalukko takaisin paikalleen
	Magneetti ei ole kytkeytynyt (jos varusteena)	Asenna magneetti oikeaan asentoon
E01 – Tiedonsiirtovirhe (ohjain ei vastaanota signaalia mittarilta) E15 – Tiedonsiirtovirhe (ohjausyksikkö ei vastaanota signaalia ohjaimelta)	Ohjausyksikön signaalijohto ei ole kunnolla kytketty tai kosketus on huono	Kytke kaapeli uudelleen
	Ohjausyksikön signaalijohto on vaurioitunut (oikosulku tai katkos)	Vaihda signaalijohto
	Ohjausyksikön signaalipiirin vika	Vaihda ohjausyksikkö
	Ohjaimen signaalijohdon vika	Vaihda ohjain
E03 – Ei nopeussignaalia (nopeusanturilla varustettu ohjain) E05 – Ylijännitevirhe	Nopeussignaalijohto ei ole kunnolla kytketty tai Hall-anturi on vaurioitunut (jos varusteena)	Kytke johto uudelleen tai vaihda Hall-anturi
	Ohjaimen tunnistuspiiri toimii huonosti	Vaihda ohjain
E06 – Ylivirtavirhe	Tarkista, onko syöttöjännite liian korkea	Tarkista syöttöjännite
E08 – Ylikuumenemisvirhe E03 – Ei nopeussignaalia (nopeusanturilla varustettu ohjain)	Ohjaimen vika	Vaihda ohjain
	Moottorin vika	Vaihda moottori
E05 – Ylijännitevirhe	Lämpötila liian korkea	Keskeytä käyttö ja jatka vasta, kun laite on jäähtynyt
	Ohjaimen vika	Vaihda ohjain

5 RÄJÄYTYSKUVA & OSALISTA

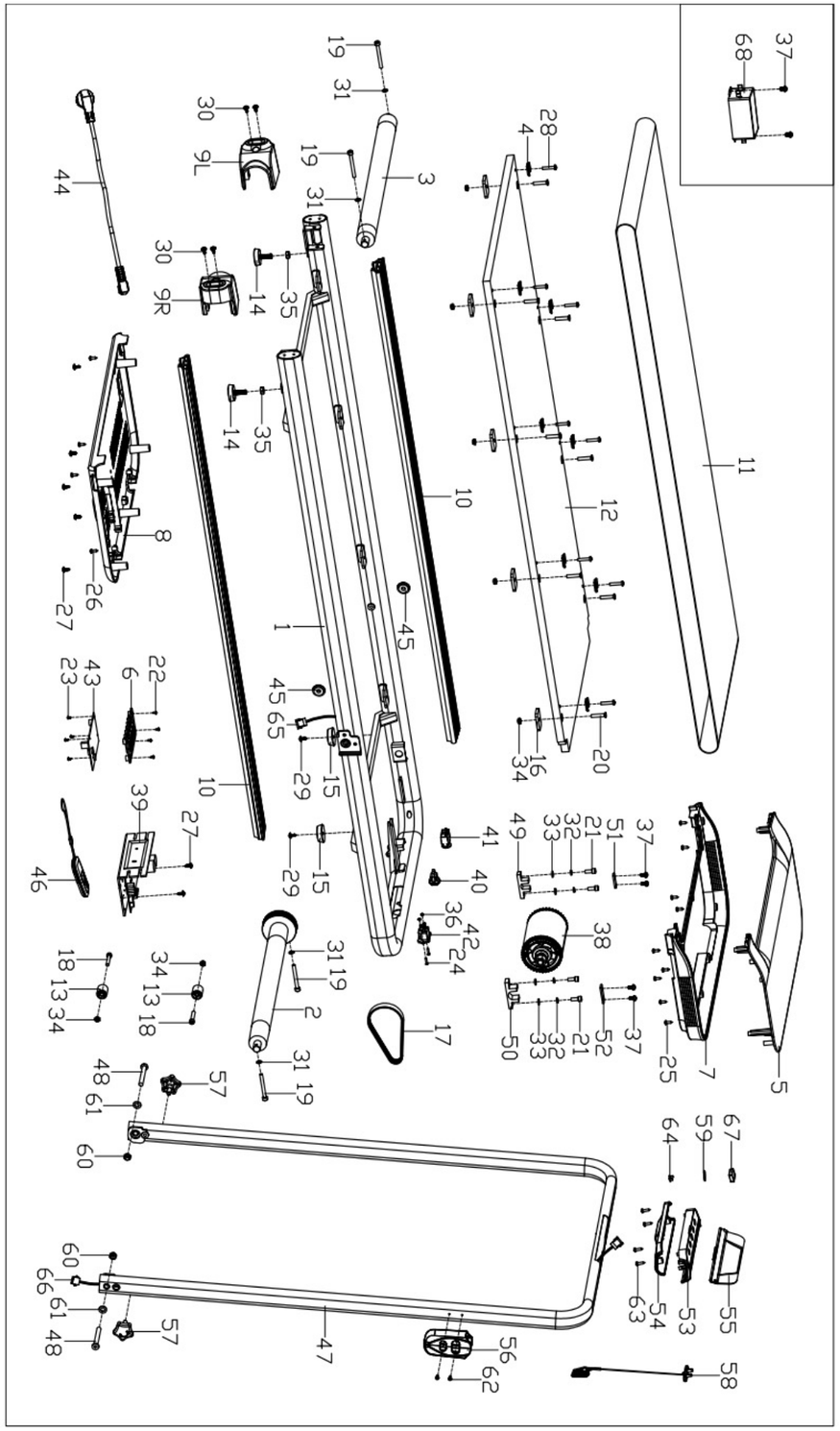

HUOM

Vain sertifioidun sähköasentajan on sallittua tehdä korjaustoimenpiteitä tuotteelle.

Nr.	Kuvaus	Kpl
1	Päärunko	1
2	Eturulla	1
3	Takarulla	1
4	Sivulistan painolevy	8
5	Läpinäkyvä musta paneeli	1
6	Ritilälevy	1
7	Paneelin liitinkansi	1
8	Moottorin alakansi	1
9L/R	Vasen/oikea takakulmasuoja	1 kpl / puoli
10	Sivulista	2
11	Juoksumattohihna	1
12	Juoksualusta	1
13	Kuljetuspyörä	2
14	Säädettävä jalkatuki	2
15	Tasainen jalkatuki	2
16	Kumityyny	9
17	Moniurahihna	1
18	Kuusiokolopultti M6×40	2
19	Kuusiokoloruuvipultti M6×55	4
20	Kuusiokolokantaruuvi uppokanta M6×30	8
21	Kuusiokoloruuvipultti M6×15	4
22	Ristipää itsekierteittävä ruuvi ST2.6×5.0	4
23	Ristipää aluslaipallinen itsekierteittävä ruuvi ST2.3×8	4
24	Ristipää uppokantaruuvi M3×15	2
25	Ristipää itsekierteittävä ruuvi ST4×12	9
26	Ristipää itsekierteittävä ruuvi ST4×16	4
27	Ristipää aluslaipallinen itsekierteittävä ruuvi ST4×12	7
28	Ristipää pultti M5×25	8
29	Ristipää aluslaipallinen ruuvi M5×15	2
30	Ristipää aluslaipallinen ruuvi M5×8	4
31	Sisähammastettu lukitusprikka φ6×1.2	4
32	Jousialuslevy φ6	4
33	Tasainen aluslevy φ6×1.5	4
34	Nailonmutteri M6	10

Nr.	Kuvaus	Kpl
35	Litteä mutteri M8	2
36	Kuusiomutteri M3	2
37	Ristipää aluslaipallinen ruuvi M4×8	6
38	Harjaton moottori	1
39	Ohjain	1
40	Keinukytkin	1
41	Ylikuormitussuoja	1
42	IEC 60320 C13 -virtajohto	1
43	Piirilevy (PCB)	1
44	Virtajohto	1
45	Väliholkki	2
46	Kaukosäädin	1
47	Käsinoja	1
48	Kuusiokolopainikekantaruuvi M8×70	2
49	Kiinnityslohko 1	1
50	Kiinnityslohko 2	1
51	Painolevy 1	1
52	Painolevy 2	1
53	Näppäinpaneelin yläkansi	1
54	Näppäinpaneelin alakansi	1
55	Näppäinsuoja	1
56	Säilytysrunko	1
57	Kiinnitysnuppi	2
58	Turvalukon kokoonpano	1
59	Magneetti	1
60	Nailonmutteri M8	2
61	Tasainen aluslevy D8	2
62	Ristipää aluslaipallinen ruuvi M4×8	2
63	Ristipää itsekierteittävä ruuvi ST4×16	4
64	Turvalukon rautalevy	1
65	Näppäinpaneelin yläjohto	1
66	Näppäinpaneelin alajohto	1
67	Anturi	1
68	Induktori/suodatin (valinnainen)	1

EN

CONGRATULATIONS ON PURCHASING THE FITNORD WALK 300+ WALKING PAD!

FOR YOUR SAFETY, PLEASE READ THIS MANUAL CAREFULLY BEFORE USE.

Pay particular attention to the warnings and notes in the user manual.

IMPORTANT!

Please read all instructions carefully before using this product. Retain this manual for future reference. The specifications of this product may vary slightly from the illustrations and are subject to change without notice.

Please contact the importer (Nordic Sports Brands Oy) if you have any questions about the product or its use.

DISCLAIMER

All rights reserved. The product and user manual are subject to change. The user manual may contain translation errors. Technical data are subject to change without notice. The importer is not responsible for damage caused by use contrary to the instructions for use.

MANUFACTURER'S DECLARATION

FitNord declares that the product complies with the Machinery Directive 2006/42/EC and the requirements set by standards EN 957-1 (general safety requirements) and EN 957-6 (treadmills, safety requirements and test methods).

IMPORTER

FI
Nordic Sports Brands Oy (FI21476243)
Kohmankaari 3
33100 Tampere
consumer@nsbrands.com

SE
Sportproffsen Sverige AB (SE559274147301)
Lindövägen 14
186 92 Vallentuna

NO
SCUSHI AS (Org. nr. 998 761 697)
Storgata 132
3915 Porsgrunn

THE MANUAL IS ALSO AVAILABLE DIGITALLY AT:
www.fitnord.com/manuals

1 IMPORTANT SAFETY PRECAUTION

NOTE!

Please read all instructions carefully before using this product and keep this owner's manual for future reference.

- Consult your physician or qualified health professional before starting any exercise program. They can help determine appropriate exercise frequency, intensity, and duration based on your age and physical condition.
- If you experience chest pain, tightness, irregular heartbeat, shortness of breath, dizziness, or any discomfort during exercise, stop immediately and consult your physician before continuing.
- The product is intended for adult use only. It must not be used by children under 8 years of age.
- Elderly individuals, pregnant individuals and persons with reduced physical, sensory, or mental capabilities must use the product only under proper supervision and guidance from a responsible adult.
- Keep children away from the product during operation.
- Place the product on a clean, stable, and level surface.
- Do not place the product on thick carpet, near water, in damp areas, or outdoors.
- Ensure there is at least 1 meters of clear space behind the product.
- Position the product so the wall outlet remains visible and easily accessible.
- Plug the product directly into a dedicated, properly grounded outlet. This product must be grounded to reduce the risk of electric shock.
- Do not use extension cords, multi-outlet adapters, or modify the plug.
- Do not extend, alter, or connect additional wiring to the power cable.
- Do not place heavy objects on the power cord or position it near heat sources.
- If the power cord or plug is damaged, it must be replaced by the manufacturer, service agent, or a qualified electrician. Do not attempt to repair it yourself.
- Always unplug the walking pad when not in use and before removing the motor cover.
- Do not pull from the power cord to unplug the equipment.
- Wear appropriate athletic clothing and rubber-soled shoes. Do not wear loose clothing that could become caught in the equipment.
- Do not exercise within 30 minutes after eating.
- Warm up properly before exercising to help prevent injury.
- Ensure the power supply is properly connected before use.
- Swing your arms naturally and look straight ahead. Do not look down at your feet while exercising.
- Increase speed gradually, step by step.
- Reduce speed gradually to the lowest setting before stopping to avoid loss of balance.
- Wait until the belt has come to a complete stop before stepping off.
- Ensure the product has completely stopped before folding (if applicable). Do not operate the unit while folded.
- When not in use, unplug the power cord.
- **Max user weight: 110 kg.**
- The importer holds no responsibility for damage, malfunction, or injury resulting from improper use or failure to follow these instructions.

2 ASSEMBLY INSTRUCTIONS

2.1. Open the package

- Open the package and take out all parts. Place the walking pad on clean and flat floor.
- Release the armrest (47) by turning the knobs (57) turning counter-clockwise.

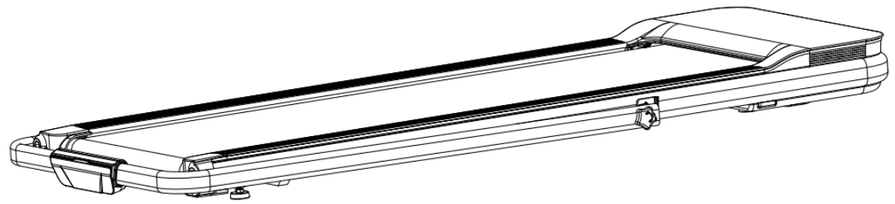

2.2. Armrest assembly

- Lift the armrest and align the knobs with the hole. Lock the armrest by turning the knobs clockwise.

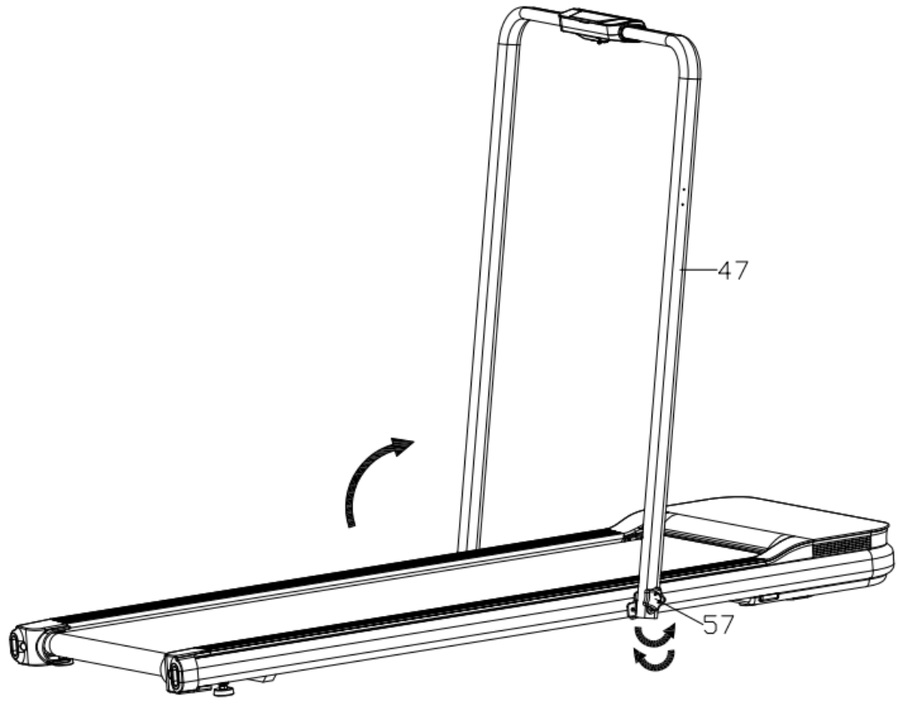

2.3. Remote holder assembly

- Use the cross recessed washer head screws (62) to lock the storage frame (56) onto the armrest assembly (47)
- Fold the key shield (55) upward in the direction of the arrow.

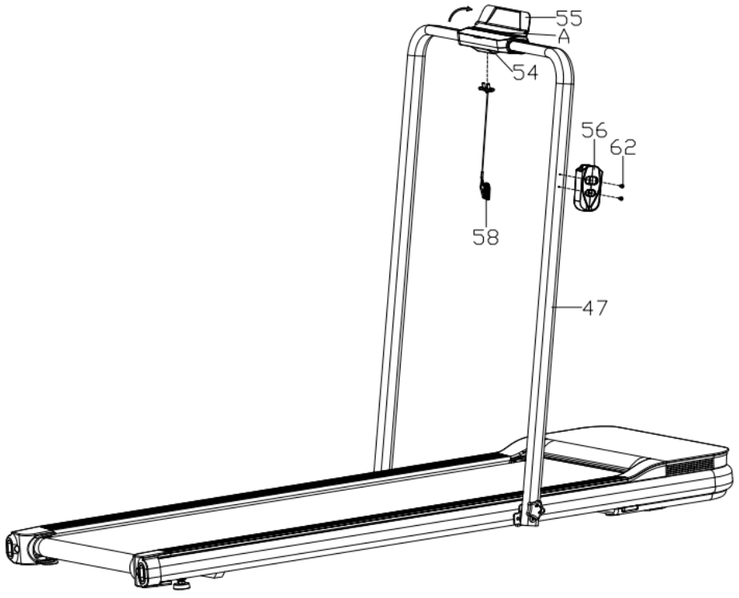

2.4. Set up the remote

- Unscrew the screw (G), and then push the remote control (46) back cover (E) downward to remove it.
- Place the battery (F) into the groove of the remote control (46) (note: pay attention to the direction when installing the battery. The side with text should face outwards).
- Insert the remote control (46) back cover (E) into the remote control and fasten it, then screw in the screw (G).
- Pairing the remote: Short press the start/pause button on the remote control within 5 seconds after power on to pair.

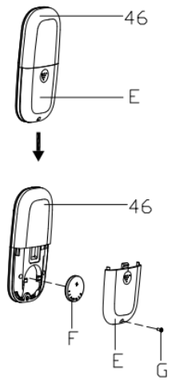

2.5. Connect the power

- Connect the power cord (44) between the product and the power supply.

2.6. Folding the walking pad

- Loosen the knobs counter-clockwise to disengage from the hole on the main frame.
- Fold the armrest assembly down.

3 DISPLAY

3.1. Display function

Parameter		Initial	Set initial value	Set the scope	Display range
Calories		0	–	–	0.0 -- 999
Time		0	–	–	0:00 -- 99:59
Steps		0	–	–	0.0 -- 9999
Distance		0	–	–	0.0 -- 99.9
Speed		0.0	0.5	0.5 – 6.0 km/h 0.5 – 10.0 km/h	0.5 – 6.0 km/h 0.5 – 10.0 km/h

3.2. Button function

Start/Pause button	START PAUSE	• Start or pause the walking pad.
STOP button	STOP	• Stop the treadmill.
3/6/9 SPEED button	3 / 6 / 9 SPEED	• Press this button while the device is running to sequentially adjust the speed to 3, 6, and 9 km/h.
Speed up	+	• Increase speed by 0.1 per press.
Speed reduction	–	• Reduce speed by 0.1 per press.

3.3. Safety lock function

- The walking pad requires the safety lock to be in place to operate.
- When the motor is running, detaching the safety lock will stop the motor and the display will be disabled.

3.4. Child lock function

- In standby mode, press the start and speed buttons simultaneously for 3 seconds to turn the child lock on or off.

3.5. Power saving mode

- This system has a power-saving function. If there is no button command input within 10 minutes in standby mode, the system enters power-saving mode and automatically turns off the display. Pressing any button can wake up the system again.

4 MAINTENANCE INSTRUCTION

NOTE

To reduce the risk of electrical shock, always remove the cable from the socket before any maintenance.

4.1. Belt adjustment

Your walking pad's belt has been adjusted at the factory, but each user has a tendency to be "right" or "left" footed. If the belt moves to either side, it needs to be adjusted. There are two adjustment bolts at the rear of the unit. Tighten by half a turn the bolt on the side towards which the belt has shifted and correspondingly loosen the bolt on the other side. Rotate the belt smoothly to ensure that it is correctly centered-if not, repeat the adjustment.

4.2. Belt Tension Check and Adjustment

1. Lift the belt at the center: correct tension is about 5–7 cm.
   - If the belt slips during walking, it is too loose.
   - If the belt feels stiff or makes friction noise, it is too tight.
2. Adjust the rear bolts equally on both sides (¼ turn at a time).
   - Tighten: turn clockwise
   - Loosen: turn counterclockwise
3. Always test after adjustment: run the product at about 1 km/h for 1–2 minutes.

4.3. Cleaning

The belt may be cleaned by a vacuum cleaner, a mild soap and a little amount of water. Be sure to remove any excess water after cleaning.

4.4. Grounding Instructions

- This product must be properly grounded. In the event of malfunction or breakdown, grounding provides a path of least resistance for electric current, reducing the risk of electric shock.
- This walking pad is equipped with a power cord that includes an equipment-grounding conductor and a grounding plug. The plug must be connected to an appropriate outlet that is properly installed and grounded in accordance with all local codes and regulations.

DANGER

Improper connection of the equipment-grounding conductor may result in electric shock. If you are unsure whether the product is properly grounded, consult a qualified electrician or service technician.

Do not modify the plug provided with this product. If the plug does not fit the outlet, have a suitable outlet installed by a qualified electrician.

- This product is designed for use on a nominal 220–240V circuit and is equipped with a grounding plug as illustrated in diagram below. Ensure the product is connected to an outlet with the same configuration as the plug.
- Do not use an adapter or extension cord with this product.

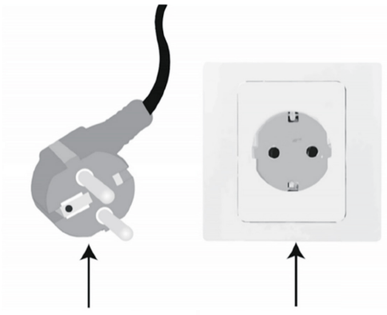

GROUNDED PLUG **GROUNDED OUTLET**

4.5. Fault codes

NOTE

The repair solutions are only for certified electricians to attempt.

ERROR	POSSIBLE CAUSES	TREATMENT METHOD
--- or ---	Safety lock has come loose	Pull or insert the safety lock into the card insertion position
	Magnetron not engaged (if any)	Magnetron installed in the correct position
E01 - Communication failure (driver not receiving electronic meter signal); E15- Communication failure (control unit not receiving driver signal)	The signal wire of the control unit is not properly connected or has poor contact	Reconnect the cable
	The signal wire of the control unit is damaged, with short circuit or open circuit	Replace the signal line
	Control unit signal circuit fault	Replace the control unit
	Driver signal line fault	Replace the drive
E03- No speed sensing signal (with speed sensing driver) E05 overvoltage fault	The speed signal line is not properly connected, or the hall sensor is damaged (if any)	Reconnect the speed signal cable or replace the hall sensor
	Poor sensing circuit of the driver	Replace the drive
E06 overcurrent fault	Check input power supply for high input voltage	Check input power supply for high input voltage
E08- Overheating fault E03- No speed sensing signal (with speed sensing driver)	Drive malfunction, replace the drive	Drive malfunction, replace the drive
	Motor malfunction, replace motor	Motor malfunction, replace motor
E05 overvoltage fault	Temperature too high	Suspend the use of the machine, and continue to use it after the standby temperature drops
	Driver malfunction	Replace the drive

5 EXPLODED DIAGRAM & PARTS LIST

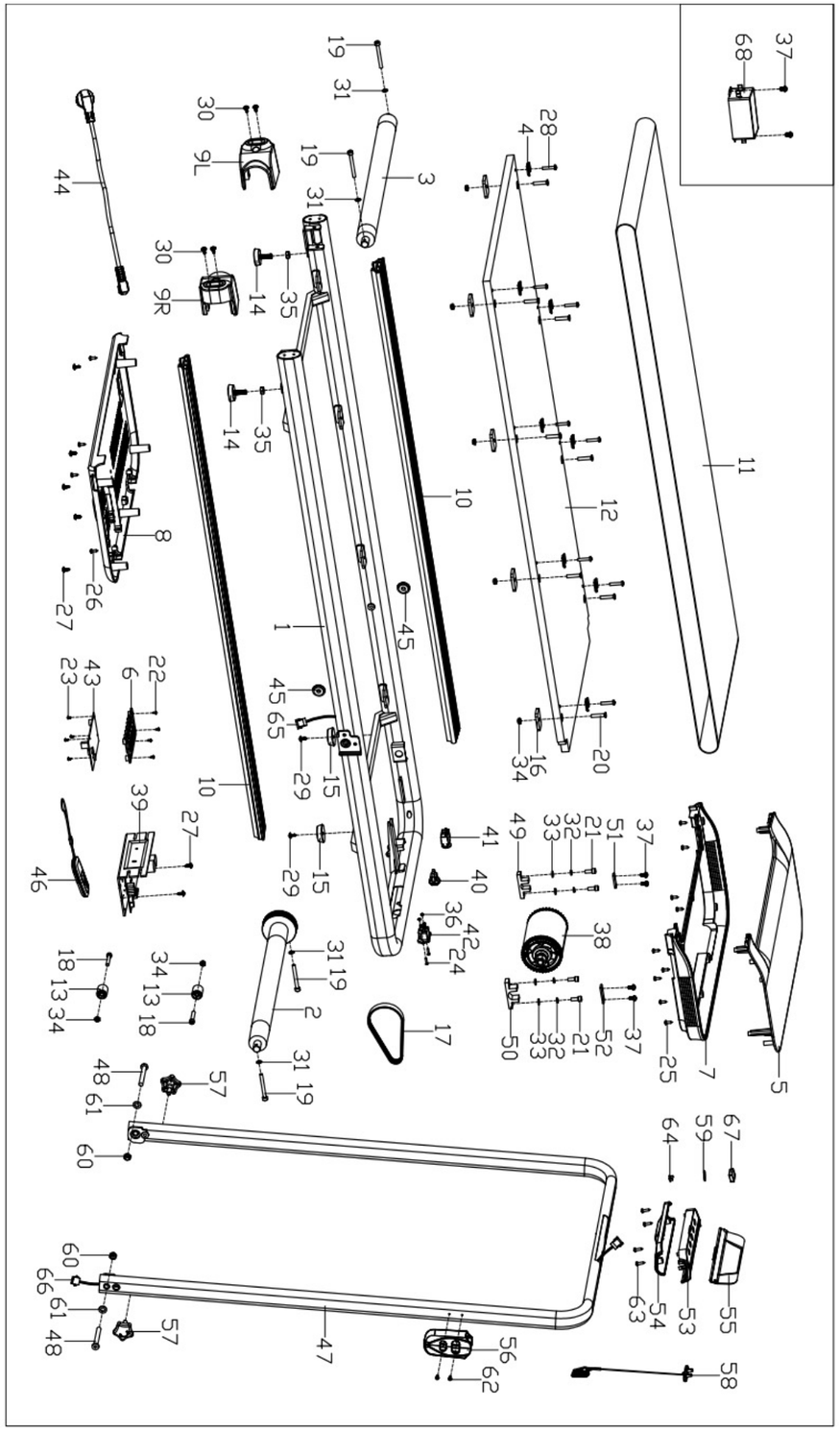

NOTE

The repairs are only for certified electricians to attempt.

Part No.	Description	Qty.
1	Main Frame	1
2	Front Roller	1
3	Rear Roller	1
4	Side Strip Press Plate	8
5	Transparent Black Panel	1
6	Grating Plate	1
7	Panel Connection Cover	1
8	Motor Lower Cover	1
9L/R	Left/Right Rear Corner Guard	1 each
10	Side Strip	2
11	Running Belt	1
12	Running Board	1
13	Transport Wheel	2
14	Adjustable Foot Pad	2
15	Flat Foot Pad	2
16	Rubber Pad	9
17	Multi-Wedge Belt	1
18	Hex Socket Pan Head Bolt M6*40	2
19	Hex Socket Cylinder Head Bolt M6*55	4
20	Hex Socket Countersunk Head Bolt M6*30	8
21	Hex Socket Cylinder Head Bolt M6*15	4
22	Cross Recessed Pan Head Self-Tapping Screw ST2.6*5.0	4
23	Cross Recessed Washer Head Self-Tapping Screw ST2.3*8	4
24	Cross Recessed Countersunk Head Screw M3*15	2
25	Cross Recessed Pan Head Self-Tapping Screw ST4*12	9
26	Cross Recessed Pan Head Self-Tapping Screw ST4*16	4
27	Cross Recessed Washer Head Self-Tapping Screw ST4*12	7
28	Cross Recessed Pan Head Bolt M5*25	8
29	Cross Recessed Washer Head Screw M5*15	2
30	Cross Recessed Washer Head Screw M5*8	4
31	Internal Tooth Lock Washer φ6*1.2	4
32	Spring Washer φ6	4
33	Flat Washer φ6*1.5	4
34	Nylon Nut M6	10

Part No.	Description	Qty.
35	Flat Nut M8	2
36	Hex Nut M3	2
37	Cross Recessed Washer Head Screw M4*8	6
38	Brushless Motor	1
39	Controller	1
40	Rocker Switch	1
41	Overload Protector	1
42	IEC 60320 C13 Power Cord	1
43	PCB Board	1
44	Power Cord	1
45	Spacer Sleeve	2
46	Remote Control	1
47	Armrest	1
48	Hex Socket Button Head Screw M8*70	2
49	Mounting Block 1	1
50	Mounting Block 2	1
51	Press Plate 1	1
52	Press Plate 2	1
53	Key Panel Upper Cover	1
54	Key Panel Lower Cover	1
55	Key Shield	1
56	Storage Frame	1
57	Fixing Knob	2
58	Safety Lock Assembly	1
59	Magnet	1
60	Nylon Nut M8	2
61	Flat Washer D8	2
62	Cross Recessed Washer Head Screw M4*8	2
63	Cross Recessed Pan Head Self-Tapping Screw ST4*16	4
64	Safety Lock Iron Sheet	1
65	Key Panel Upper Wire	1
66	Key Panel Lower Wire	1
67	Sensor	1
68	Inductor/Filter (Optional)	1

SE

GRATTIS TILL KÖPET AV FITNORD WALK 300+ GÅBAND!

FÖR DIN SÄKERHET, LÄS DENNA BRUKSANVISNING NOGGRANT FÖRE ANVÄNDNING.

Var särskilt uppmärksam på varningarna och anmärkningarna i bruksanvisningen.

VIKTIGT!

Läs noga igenom alla anvisningar innan du använder produkten. Spara bruksanvisningen för framtida bruk.

Produktens specifikationer kan skilja sig något från bilderna och kan komma att ändras utan föregående meddelande.

Ta kontakt med importören (Nordic Sports Brands Oy) om du har frågor om produkten eller dess användning.

ANSVARSFRISKRIVNING

Alla rättigheter förbehållna. Produkten och användarmanualen kan ändras. Användarmanualen kan innehålla översättningsfel. Tekniska data kan ändras utan föregående meddelande. Importören ansvarar inte för skador som orsakats av användning i strid med bruksanvisningen.

TILLVERKARENS INTYG

FitNord intygar att produkten uppfyller maskindirektivet 2006/42/EG och kraven enligt standarderna EN 957-1 (allmänna säkerhetskrav) och EN 957-6 (löpband, säkerhetskrav och testmetoder).

IMPORTÖR

FI
Nordic Sports Brands Oy (FI21476243)
Kohmankaari 3
33100 Tampere
consumer@nsbrands.com

SE
Sportproffsen Sverige AB (SE559274147301)
Lindövägen 14
186 92 Vallentuna

NO
SCUSHI AS (Org. nr. 998 761 697)
Storgata 132
3915 Porsgrunn

MANUALEN FINNS OCKSÅ TILLGÄNGLIG DIGITALT PÅ:
www.fitnord.com/manuals

1 VIKTIGA SÄKERHETSANVISNINGAR

OBS

Läs alla instruktioner noggrant innan du använder produkten och spara bruksanvisningen för framtida bruk.

- Rådgör med läkare eller kvalificerad vårdpersonal innan du påbörjar ett träningsprogram. De kan hjälpa till att fastställa lämplig träningsfrekvens, intensitet och varaktighet baserat på din ålder och fysiska kondition.
- Om du upplever bröstsmärta, tryck över bröstet, oregelbunden hjärtrytm, andfåddhet, yrsel eller annat obehag under träning, avbryt omedelbart och kontakta läkare innan du fortsätter.
- Produkten är endast avsedd för vuxna. Den får inte användas av barn under 8 år.
- Äldre personer, gravida samt personer med nedsatt fysisk, sensorisk eller mental förmåga får endast använda produkten under korrekt övervakning och vägledning av en ansvarig vuxen.
- Håll barn borta från produkten under användning.
- Placera produkten på en ren, stabil och plan yta.
- Placera inte produkten på tjock matta, nära vatten, i fuktiga utrymmen eller utomhus.
- Se till att det finns minst 1 meter fritt utrymme bakom produkten.
- Placera produkten så att vägguttaget är synligt och lättillgängligt.
- Anslut produkten direkt till ett dedikerat och korrekt jordat vägguttag. Produkten måste vara jordad för att minska risken för elektrisk stöt.
- Använd inte förlängningskablar eller grenuttag och modifiera inte stickkontakten.
- Förläng, ändra eller anslut inte extra ledningar till strömkabeln.
- Placera inte tunga föremål på strömkabeln och håll den borta från värmekällor.
- Om strömkabeln eller stickkontakten är skadad måste den bytas ut av tillverkaren, serviceombud eller behörig elektriker. Försök inte reparera den själv.
- Dra alltid ur stickkontakten när gångbandet inte används och innan motorkåpan tas bort.
- Dra inte i strömkabeln för att koppla ur utrustningen.
- Använd lämpliga träningskläder och skor med gummisula. Använd inte löst sittande kläder som kan fastna i utrustningen.
- Träna inte inom 30 minuter efter måltid.
- Värm upp ordentligt före träning för att minska risken för skador.
- Kontrollera att strömförsörjningen är korrekt ansluten före användning.
- Svinga armarna naturligt och se rakt fram. Titta inte ner på dina fötter under träning.
- Öka hastigheten gradvis, steg för steg.
- Minska hastigheten gradvis till lägsta nivå innan du stannar för att undvika att tappa balansen.
- Vänta tills bandet har stannat helt innan du kliver av.
- Kontrollera att produkten har stannat helt innan den fälls ihop (om tillämpligt). Använd inte enheten när den är hopfälld.
- Dra ur strömkabeln när produkten inte används.
- **Max användarvikt: 110 kg.**
- Importören ansvarar inte för skador, funktionsfel eller personskador som orsakas av felaktig användning eller underlåtenhet att följa dessa instruktioner.

2 MONTERINGSANVISNINGAR

2.1. Öppna förpackningen

- Öppna förpackningen och ta ut alla delar. Placera gångbandet på ett rent och plant golv.
- Lossa armstödet (47) genom att vrida rattarna (57) moturs.

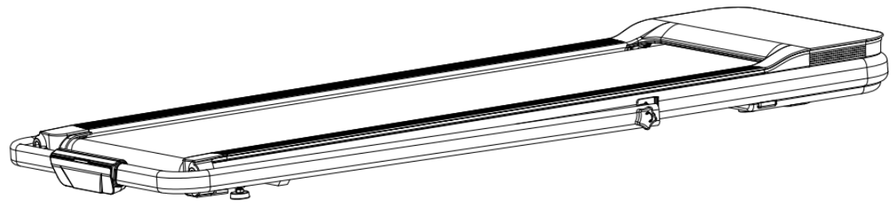

2.2. Montering av armstöd

- Lyft armstödet och justera rattarna mot hålen. Lås armstödet genom att vrida rattarna medurs.

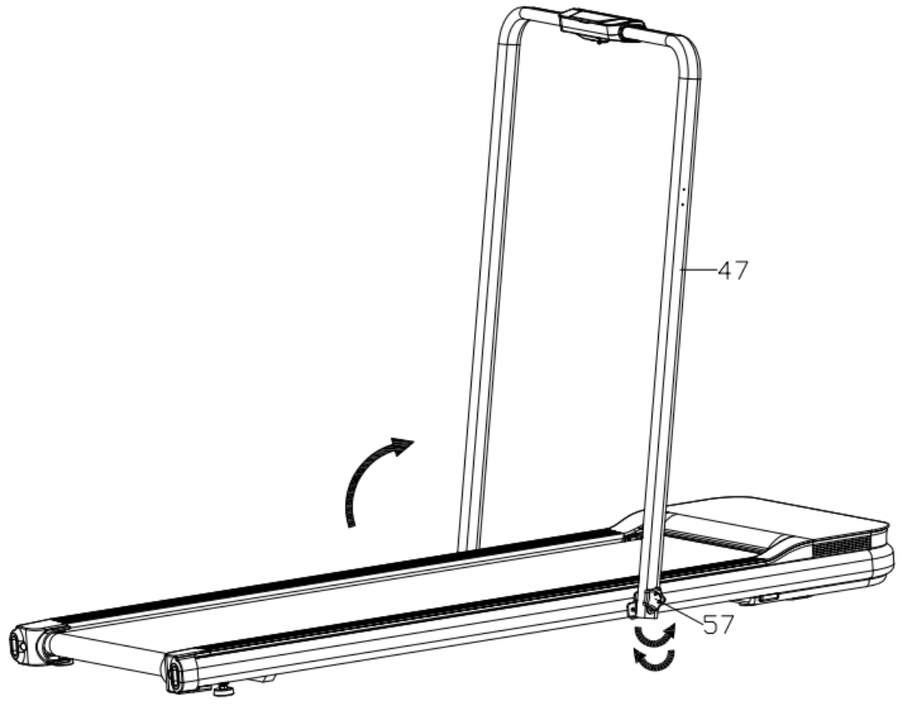

2.3. Montering av fjärrhållare

- Använd krysspårsskruvarna (62) för att fästa förvaringsramen (56) på armstödet (47).
- Vik knappskyddet (55) uppåt i pilens riktning.

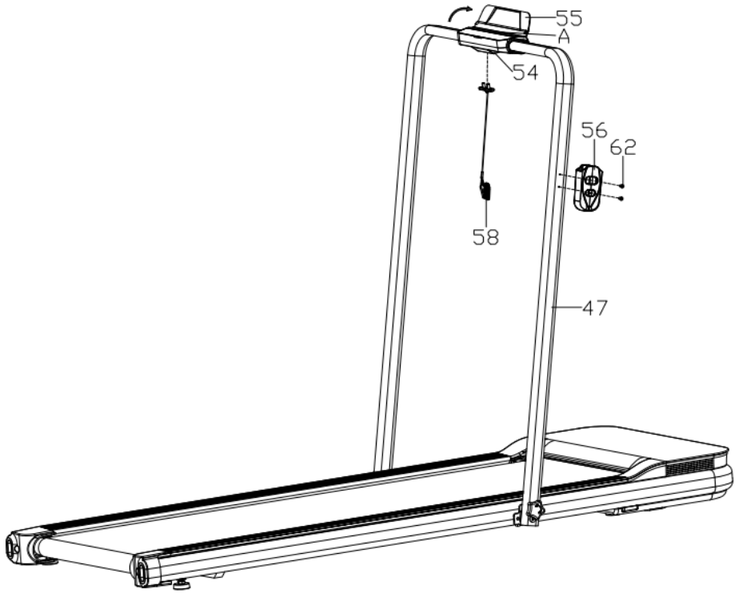

2.4. Ställ in fjärrkontrollen

- Skruva loss skruven (G) och skjut fjärrkontrollens (46) bakstycke (E) nedåt för att ta bort det.
- Placera batteriet (F) i fjärrkontrollen (46) (Obs: var uppmärksam på riktningen. Sidan med text ska vara vänd utåt).
- Sätt tillbaka bakstycket (E) och fäst det, skruva sedan i skruven (G).
- Parkoppling av fjärrkontroll: Tryck kort på start/paus-knappen på fjärrkontrollen inom 5 sekunder efter att strömmen slagits på för att para ihop enheterna.

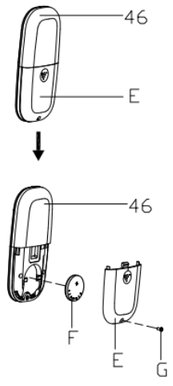

2.5. Anslut strömmen

- Anslut strömkabeln (44) mellan produkten och strömkällan.

2.6. Fälla ihop gångbandet

- Lossa rattarna moturs för att frigöra dem från hålet i huvudramen.
- Fäll ner armstödet.

3 DISPLAY

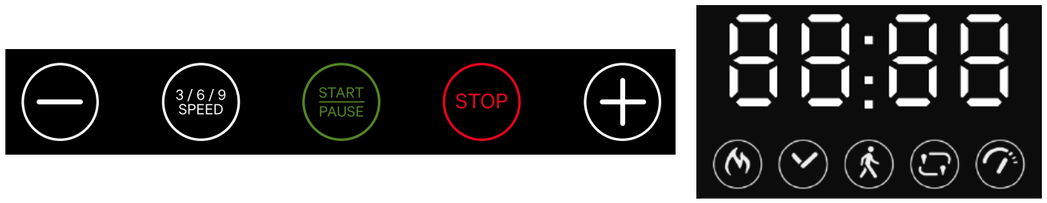

3.1. Displayfunktion

Parameter		Startvärde	Inställt startvärde	Inställningsområde	Visningsområde
Kalorier		0	–	–	0.0 -- 999
Tid		0	–	–	0:00 -- 99:59
Steg		0	–	–	0.0 -- 9999
Distans		0	–	–	0.0 -- 99.9
Hastighet		0.0	0.5	0.5 – 6.0 km/h 0.5 – 10.0 km/h	0.5 – 6.0 km/h 0.5 – 10.0 km/h

3.2. Knappfunktioner

Start/Paus-knapp	START PAUSE	• Startar eller pausar gångbandet.
STOPP-knapp	STOP	• Stoppar gångbandet.
3/6/9 HASTIGHET-knapp	3 / 6 / 9 SPEED	• Tryck när enheten är igång för att växla hastigheten till 3, 6 eller 9 km/h.
Öka hastighet	+	• Ökar hastigheten med 0,1 km/h per tryck.
Minska hastighet	–	• Minskar hastigheten med 0,1 km/h per tryck.

3.3. Säkerhetslåsfunktion

- Gångbandet kräver att säkerhetslåset är på plats för att fungera.
- Om säkerhetslåset tas bort medan motorn är igång stannar motorn och displayen stängs av.

3.4. Barnlåsfunktion

- I standbyläge, tryck samtidigt på start- och hastighetsknapparna i 3 sekunder för att aktivera eller avaktivera barnlåset.

3.5. Energisparläge

- Systemet har en energisparfunktion. Om inga knappkommandon ges inom 10 minuter i standbyläge går systemet in i energisparläge och displayen stängs av automatiskt. Tryck på valfri knapp för att aktivera systemet igen.

4 UNDERHÅLLSANVISNINGAR

OBS

För att minska risken för elektrisk stöt, koppla alltid ur kabeln från vägguttaget före underhåll.

4.1. Justering av gåbandet

Ditt gåband har justerats på fabriken, men varje användare tenderar att vara mer ”höger-” eller ”vänsterfotad”. Om bandet drar åt ena sidan behöver det justeras. Det finns två justerbultar på enhetens baksida. Dra åt bulten på den sida dit bandet har förskjutits med ett halvt varv och lossa motsvarande bult på den andra sidan.Låt bandet rotera jämnt för att kontrollera att det är korrekt centrerat – om inte, upprepa justeringen.

4.2. Kontroll och justering av bandspänning

1. Lyft bandet i mitten: korrekt spänning är cirka 5–7 cm.
   - Om bandet slirar under gång är det för löst.
   - Om bandet känns stelt eller ger ifrån sig friktionsljud är det för hårt spänt.
2. Justera de bakre bultarna lika mycket på båda sidor (¼ varv åt gången).
   - Dra åt: vrid medurs
   - Lossa: vrid moturs
3. Testa alltid efter justering: kör produkten i cirka 1 km/h i 1–2 minuter.

4.3. Rengöring

Bandet kan rengöras med dammsugare samt mild tvål och en liten mängd vatten. Se till att avlägsna allt överflödigt vatten efter rengöring.

4.4. Jordningsanvisningar

- Denna produkt måste vara korrekt jordad. Vid funktionsfel eller driftstörning ger jordningen en väg med minst motstånd för den elektriska strömmen och minskar risken för elektrisk stöt.
- Detta gåband är utrustat med en nätsladd som innehåller en skyddsjordledare och en jordad stickpropp. Stickproppen måste anslutas till ett lämpligt vägguttag som är korrekt installerat och jordat i enlighet med alla lokala föreskrifter och bestämmelser.

FARA

Felaktig anslutning av skyddsjordledaren kan medföra risk för elektrisk stöt. Om du är osäker på om produkten är korrekt jordad, kontakta en behörig elektriker eller servicetekniker.

Ändra inte stickproppen som medföljer produkten. Om stickproppen inte passar i vägguttaget, låt en behörig elektriker installera ett lämpligt uttag.

- Denna produkt är avsedd för användning i en krets med nominell spänning 220–240 V och är utrustad med en jordad stickpropp enligt illustrationen nedan. Se till att produkten ansluts till ett vägguttag med samma konfiguration som stickproppen.
- Använd inte adapter eller förlängningssladd med denna produkt.

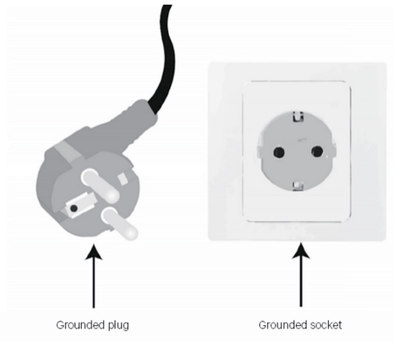

JORDAD STICKPROPP **JORDAT VÄGGUTTAG**

4.5. Felkoder

OBS

Endast en certifierad servicetekniker får utföra reparationer på produkten.

FEL	MÖJLIGA ORSAKER	ÅTGÄRDSMETOD
--- or ---	Säkerhetslåset har lossnat	Dra ut eller sätt tillbaka säkerhetslåset i rätt position
	Magneten är inte aktiverad (om tillgänglig)	Installera magneten i rätt position
E01 – Kommunikationsfel (drivaren tar inte emot signal från mätaren) E15 – Kommunikationsfel (styrenheten tar inte emot signal från drivaren)	Styrenhetens signalkabel är inte korrekt ansluten eller har dålig kontakt	Anslut kabeln igen
	Signalkabeln är skadad (kortslutning eller avbrott)	Byt signalkabel
	Fel i styrenhetens signalkrets	Byt styrenhet
	Fel i drivarens signalkabel	Byt drivare
E03 – Ingen hastighetssignal (med hastighetssensor) E05 – Överspänningsfel	Hastighetssignalkabeln är inte korrekt ansluten eller Hall-sensorn är skadad	Anslut kabeln igen eller byt Hall-sensor
	Fel i drivarens avkänningskrets	Byt drivare
E06 – Överströmsfel	Kontrollera om inspänningen är för hög	Kontrollera strömförsörjningen
E08 – Överhettningsfel E03 – Ingen hastighetssignal	Fel i drivaren	Byt drivare
	Fel i motorn	Byt motor
E05 – Överspänningsfel	Temperaturen är för hög	Avbryt användningen och fortsätt när temperaturen har sjunkit
	Fel i drivaren	Byt drivare

5 SPRÄNGSKISS OCH DELLISTA

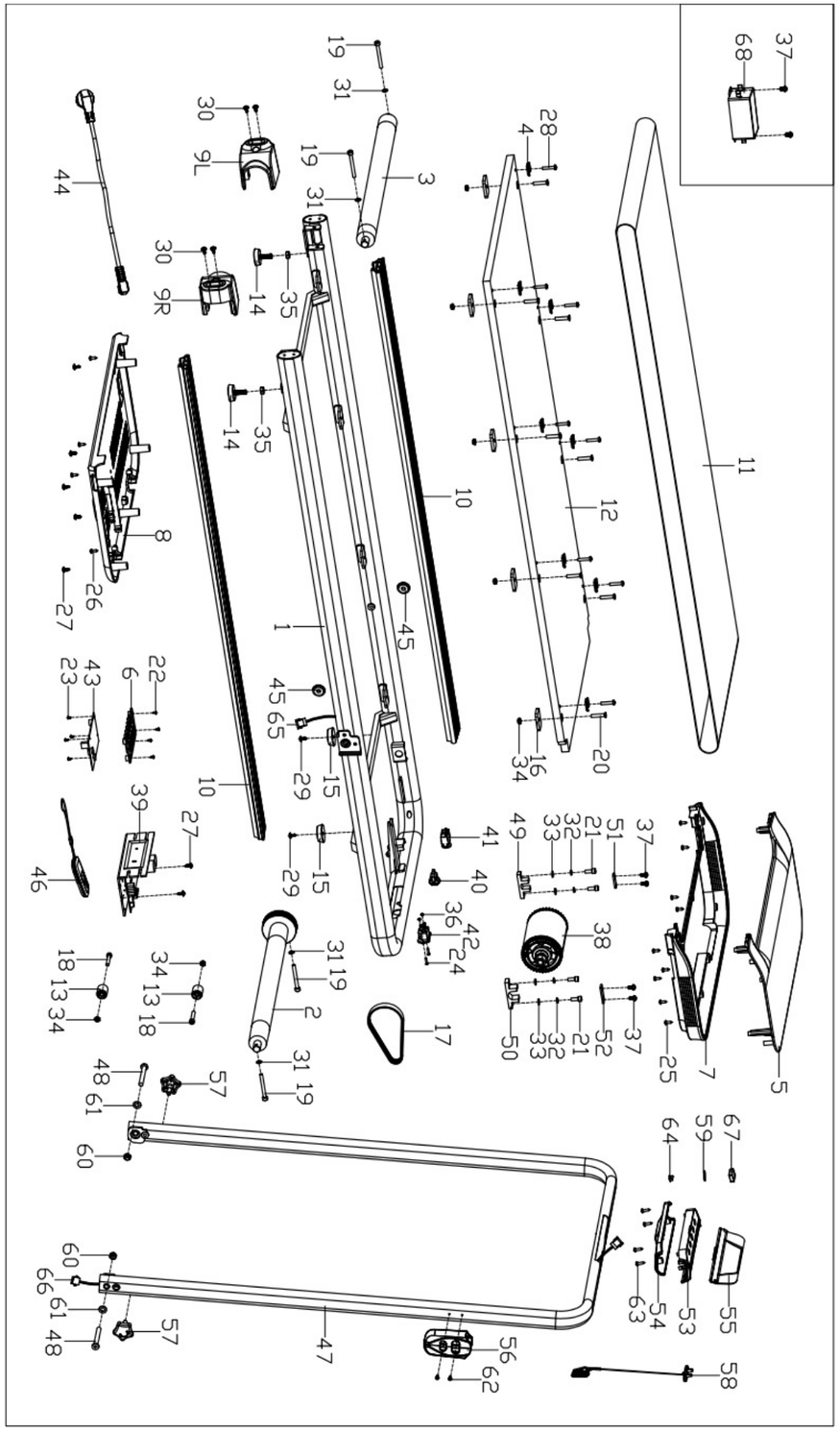

OBS

Endast en certifierad servicetekniker får utföra reparationer på produkten.

No.	Beskrivning	Antal
1	Huvudram	1
2	Framrulle	1
3	Bakrulle	1
4	Sidolist tryckplatta	8
5	Transparent svart panel	1
6	Gallerplatta	1
7	Panelanslutningskåpa	1
8	Motor underkåpa	1
9L/R	Vänster/höger bakre hörnskydd	1 st / sida
10	Sidolist	2
11	Löpband	1
12	Löpplatta	1
13	Transporthjul	2
14	Justerbar fotplatta	2
15	Plan fotplatta	2
16	Gummidyna	9
17	Kilrem	1
18	Insexskruv kullerhuvud M6×40	2
19	Insexskruv cylindrisk M6×55	4
20	Försänkt insexskruv M6×30	8
21	Insexskruv cylindrisk M6×15	4
22	Kryspår självgängande skruv ST2.6×5.0	4
23	Kryspår brickskruv ST2.3×8	4
24	Kryspår försänkt skruv M3×15	2
25	Kryspår självgängande skruv ST4×12	9
26	Kryspår självgängande skruv ST4×16	4
27	Kryspår brickskruv ST4×12	7
28	Kryspår skruv M5×25	8
29	Kryspår brickskruv M5×15	2
30	Kryspår brickskruv M5×8	4
31	Låsskiva invändig tand φ6×1.2	4
32	Fjäderbricka φ6	4
33	Plan bricka φ6×1.5	4
34	Nylonmutter M6	10

No.	Beskrivning	Antal
35	Plan mutter M8	2
36	Sexkantsmutter M3	2
37	Kryspår brickskruv M4×8	6
38	Borstlös motor	1
39	Styrenhet	1
40	Vippströmbrytare	1
41	Överbelastningsskydd	1
42	IEC 60320 C13-strömkabel	1
43	Kretskort (PCB)	1
44	Strömkabel	1
45	Distanshylsa	2
46	Fjärrkontroll	1
47	Armstöd	1
48	Insexskruv knapphuvud M8×70	2
49	Monteringsblock 1	1
50	Monteringsblock 2	1
51	Tryckplatta 1	1
52	Tryckplatta 2	1
53	Övre kåpa för knappanel	1
54	Nedre kåpa för knappanel	1
55	Knappskydd	1
56	Förvaringsram	1
57	Fästvred	2
58	Säkerhetslås (enhet)	1
59	Magnet	1
60	Nylonmutter M8	2
61	Plan bricka D8	2
62	Kryspår brickskruv M4×8	2
63	Kryspår självgängande skruv ST4×16	4
64	Säkerhetslås plåt	1
65	Övre kabel för knappanel	1
66	Nedre kabel för knappanel	1
67	Sensor	1
68	Induktor/filter (valfri)	1

NO

GRATULERER MED KJØPET AV FITNORD WALK 300+ GÅBAND!

FOR DIN SIKKERHET, LES DENNE BRUKERHÅNDBOKEN NØYE FØR BRUK.

Vær spesielt oppmerksom på advarslene og merknadene i brukerhåndboken.

VIKTIG!

Vennligst les alle instruksjoner nøye før du bruker dette produktet. Oppbevar denne manualen for fremtidig referanse. Spesifikasjonene for dette produktet kan avvike litt fra illustrasjonene og kan endres uten forvarsel.

Kontakt importøren (Nordic Sports Brands Oy) hvis du har spørsmål om produktet eller bruken av det.

ANSVARSFRASKRIVELSE

Alle rettigheter forbeholdt. Produktet og brukerhåndboken kan endres. Brukerhåndboken kan inneholde oversettelsesfeil. Tekniske data kan endres uten varsel. Importøren er ikke ansvarlig for skader forårsaket av bruk i strid med bruksanvisningen.

PRODUSENTENS ERKLÆRING

FitNord bekrefter at produktet oppfyller maskindirektivet 2006/42/EF og kravene satt av standardene EN 957-1 (generelle sikkerhetskrav) og EN 957-6 (tredemøller, sikkerhetskrav og testmetoder).

IMPORTØR

FI
Nordic Sports Brands Oy (FI21476243)
Kohmankaari 3
33100 Tampere
consumer@nsbrands.com

SE
Sportproffsen Sverige AB (SE559274147301)
Lindövägen 14
186 92 Vallentuna

NO
SCUSHI AS (Org. nr. 998 761 697)
Storgata 132
3915 Porsgrunn

MANUALEN ER OGSÅ TILGJENGELIG DIGITALT PÅ:
www.fitnord.com/manuals

1 SIKKERHET

MERK

Les alle instruksjoner nøye før du bruker produktet, og ta vare på bruksanvisningen for fremtidig bruk.

- Rådfør deg med lege eller kvalifisert helsepersonell før du starter et treningsprogram. De kan hjelpe med å fastsette passende treningsfrekvens, intensitet og varighet basert på alder og fysisk tilstand.
- Dersom du opplever brystsmerter, trykk i brystet, uregelmessig hjerterytme, kortpustethet, svimmelhet eller annet ubehag under trening, stopp umiddelbart og kontakt lege før du fortsetter.
- Produktet er kun beregnet for voksne. Det må ikke brukes av barn under 8 år.
- Eldre, gravide og personer med redusert fysisk, sensorisk eller mental funksjonsevne må kun bruke produktet under forsvarlig tilsyn og veiledning av en ansvarlig voksen.
- Hold barn borte fra produktet under bruk.
- Plasser produktet på et rent, stabilt og jevnt underlag.
- Ikke plasser produktet på tykt teppe, nær vann, i fuktige omgivelser eller utendørs.
- Sørg for at det er minst 1 meter fri plass bak produktet.
- Plasser produktet slik at stikkontakten er synlig og lett tilgjengelig.
- Koble produktet direkte til en egen, korrekt jordet stikkontakt. Produktet må være jordet for å redusere risikoen for elektrisk støt.
- Ikke bruk skjøteledninger eller grenuttak, og ikke modifiser støpselet.
- Ikke forleng, endre eller koble ekstra ledninger til strømkabelen.
- Ikke plasser tunge gjenstander på strømkabelen eller i nærheten av varmekilder.
- Dersom strømkabelen eller støpselet er skadet, må det skiftes av produsenten, serviceagent eller kvalifisert elektriker. Ikke forsøk å reparere det selv.
- Trekk alltid ut støpselet når gåbåndet ikke er i bruk og før motordekselet fjernes.
- Ikke trekk i strømkabelen for å koble fra utstyret.
- Bruk egnet treningstøy og sko med gummisåle. Ikke bruk løstsittende klær som kan sette seg fast i utstyret.
- Ikke tren innen 30 minutter etter et måltid.
- Varm opp grundig før trening for å forebygge skader.
- Kontroller at strømtilførselen er korrekt tilkoblet før bruk.
- Sving armene naturlig og se rett frem. Ikke se ned på føttene under trening.
- Øk hastigheten gradvis, trinn for trinn.
- Reduser hastigheten gradvis til laveste nivå før du stopper for å unngå å miste balansen.
- Vent til beltet har stoppet helt før du går av.
- Sørg for at produktet har stoppet helt før det foldes sammen (dersom aktuelt). Ikke bruk enheten når den er sammenfoldet.
- Når produktet ikke er i bruk, trekk ut strømkabelen.
- **Maks brukervekt: 110 kg.**
- Importøren påtar seg ikke ansvar for skade, feilfunksjon eller personskade som skyldes feil bruk eller manglende etterlevelse av disse instruksjonene.

2 MONTERINGSINSTRUKSJONER

2.1. Åpne pakken

- Åpne pakken og ta ut alle delene. Plasser gåbåndet på et rent og flatt gulv.
- Løsne armlenet (47) ved å vri knottene (57) mot klokken.

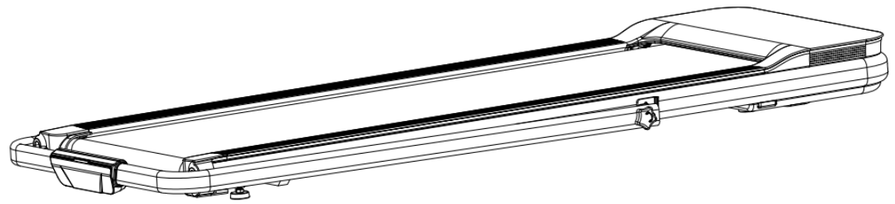

2.2. Montering av armlene

- Løft armlenet og juster knottene med hullene. Lås armlenet ved å vri knottene med klokken.

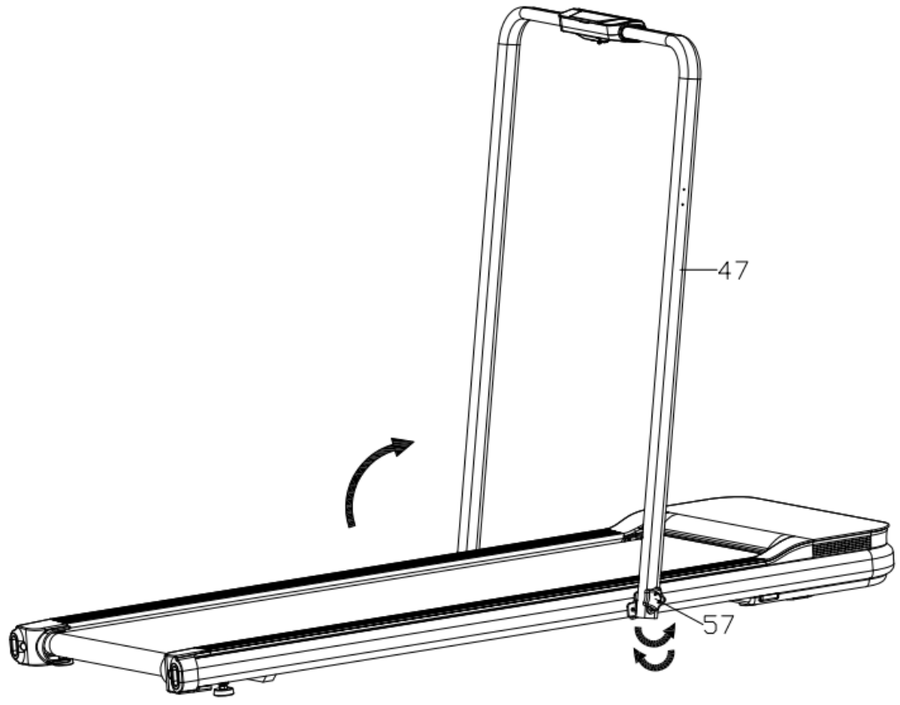

2.3. Montering av fjernkontrollholder

- Bruk skruene med krysspor (62) for å feste oppbevaringsrammen (56) til armlenet (47).
- Brett knappbeskyttelsen (55) oppover i pilens retning.

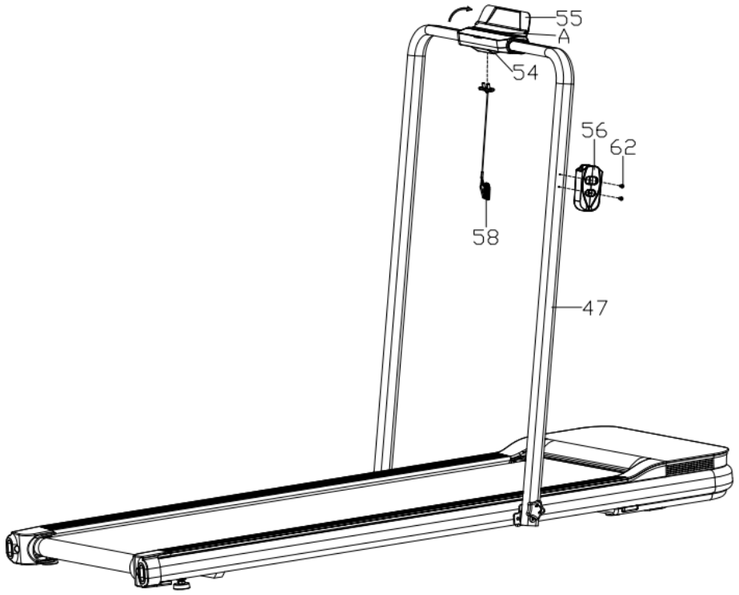

2.4. Klargjør fjernkontrollen

- Skru ut skruen (G), og skyv bakdekselet (E) på fjernkontrollen (46) nedover for å fjerne det.
- Sett batteriet (F) inn i sporet i fjernkontrollen (46) (merk: vær oppmerksom på retningen. Siden med tekst skal vende utover).
- Sett bakdekselet (E) tilbake og fest det, og skru deretter inn skruen (G).
- Paring av fjernkontroll: Trykk kort på start/pause-knappen på fjernkontrollen innen 5 sekunder etter at strømmen er slått på for å pare enhetene.

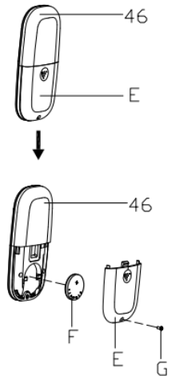

2.5. Koble til strøm

- Koble strømkabelen (44) mellom produktet og strømkilden.

2.6. Sammenlegging av gåbåndet

- Løsne knottene mot klokken for å frigjøre dem fra hullet i hovedrammen.
- Fold armlenet ned.

3 DISPLAY

3.1 Displayfunksjon

Parameter		Startverdi	Innstilt startverdi	Innstillingsområde	Visningsområde
Kalorier		0	–	–	0.0 -- 999
Tid		0	–	–	0:00 -- 99:59
Steg		0	–	–	0.0 -- 9999
Distanse		0	–	–	0.0 -- 99.9
Hastighet		0.0	0.5	0.5 – 6.0 km/h 0.5 – 10.0 km/h	0.5 – 6.0 km/h 0.5 – 10.0 km/h

3.2. Knappfunksjoner

Start/Pause-knapp	START PAUSE	• Starter eller pauser gåbåndet.
STOPP-knapp	STOP	• Stopper gåbåndet.
3/6/9 HASTIGHET-knapp	3 / 6 / 9 SPEED	• Trykk mens enheten er i drift for å stille hastigheten til 3, 6 eller 9 km/t.
Øk hastighet	+	• Øker hastigheten med 0,1 km/t per trykk.
Reduser hastighet	–	• Reduserer hastigheten med 0,1 km/t per trykk.

3.3. Sikkerhetslåsfunksjon

- Gåbåndet krever at sikkerhetslåsen er på plass for å fungere.
- Hvis sikkerhetslåsen fjernes mens motoren går, stopper motoren og displayet slås av.

3.4. Barnesikring

- I standby-modus, trykk start- og hastighetsknappene samtidig i 3 sekunder for å slå barnesikringen av eller på.

3.5. Strømsparingsmodus

- Systemet har en strømsparingsfunksjon. Hvis det ikke gis noen kommandoer innen 10 minutter i standby-modus, går systemet inn i strømsparingsmodus og displayet slås av automatisk. Trykk på en hvilken som helst knapp for å aktivere systemet igjen.

4 VEDLIKEHOLD

MERK

For å redusere risikoen for elektrisk støt, trekk alltid støpselet ut av stikkontakten før vedlikehold.

4.1. Justering av beltet
Gåbåndets belte er justert fra fabrikk, men hver bruker har en tendens til å være mer «høyre-» eller «venstrefotet». Dersom beltet beveger seg til siden, må det justeres. Det finnes to justeringsbolter bak på enheten. Stram bolten på den siden beltet har forskjøvet seg mot med en halv omdreining, og løsne tilsvarende bolt på den andre siden.La beltet rotere jevnt for å kontrollere at det er riktig sentrert – hvis ikke, gjenta justeringen.

4.2. Kontroll og justering av beltespenning

1. Løft beltet i midten: korrekt spenning er omtrent 5–7 cm.
   - Hvis beltet glipper under gange, er det for løst.
   - Hvis beltet føles stivt eller lager friksjonslyd, er det for stramt.
2. Juster de bakre boltene likt på begge sider (¼ omdreining av gangen).
   - Stram: drei med klokken
   - Løsne: drei mot klokken
3. Test alltid etter justering: kjør produktet på ca. 1 km/t i 1–2 minutter.

4.3. Rengjøring
Beltet kan rengjøres med støvsuger samt mild såpe og en liten mengde vann. Sørg for å fjerne alt overflødig vann etter rengjøring.

4.4. Jordingsinstruksjoner

- Dette produktet må være korrekt jordet. Ved feil eller driftsstans gir jordingen en bane med minst motstand for den elektriske strømmen og reduserer risikoen for elektrisk støt.
- Dette gåbåndet er utstyrt med en strømledning som inneholder en jordleder og et jordet støpsel. Støpselet må kobles til en egnet stikkontakt som er riktig installert og jordet i samsvar med alle lokale forskrifter og bestemmelser.

FARE

Feil tilkobling av jordlederen kan føre til fare for elektrisk støt. Hvis du er usikker på om produktet er riktig jordet, kontakt en kvalifisert elektriker eller servicetekniker.

Ikke modifiser støpselet som følger med produktet. Hvis støpselet ikke passer i stikkontakten, må en kvalifisert elektriker installere en egnet stikkontakt.

- Dette produktet er beregnet for bruk på en krets med nominell spenning 220–240 V og er utstyrt med et jordet støpsel som vist i illustrasjonen nedenfor. Sørg for at produktet kobles til en stikkontakt med samme konfigurasjon som støpselet.
- Ikke bruk adapter eller skjøteledning med dette produktet.

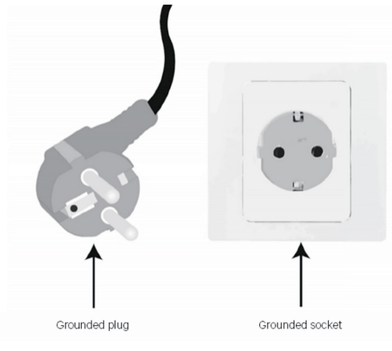

JORDET STØPSEL **JORDET STIKKONTAKT**

4.5. Feilkoder

MERK

Kun en sertifisert elektriker har tillatelse til å utføre reparasjoner på produktet.

FEIL	MULIGE ÅRSAKER	TILTAK
--- or ---	Sikkerhetslåsen har løsnet	Trekk ut eller sett inn sikkerhetslåsen på riktig plass
	Magneten er ikke aktivert (hvis tilgjengelig)	Monter magneten i riktig posisjon
E01 – Kommunikasjonsfeil (driver mottar ikke signal fra måler) E15 – Kommunikasjonsfeil (kontrollenhet mottar ikke signal fra driver)	Signalkabelen til kontrollenheten er ikke riktig tilkoblet eller har dårlig kontakt	Koble til kabelen på nytt
	Signalkabelen er skadet (kortslutning eller brudd)	Bytt signalkabel
	Feil i kontrollenhetens signalkrets	Bytt kontrollenhet
	Feil i driverens signalkabel	Bytt driver
E03 – Ingen hastighetssignal (med hastighetssensor) E05 – Overspenningsfeil	Hastighetssignalkabelen er ikke riktig tilkoblet eller Hall-sensoren er skadet	Koble til kabelen på nytt eller bytt Hall-sensor
	Feil i driverens målekrets	Bytt driver
E06 – Overstrømsfeil	Kontroller om inngangsspenningen er for høy	Kontroller strømforsyningen
E08 – Overopphetingsfeil E03 – Ingen hastighetssignal	Feil i driver	Bytt driver
	Feil i motor	Bytt motor
E05 – Overspenningsfeil	Temperaturen er for høy	Stans bruken og fortsett når temperaturen har sunket
	Feil i driver	Bytt driver

5 SPRENGSKISSE OG DELELISTE

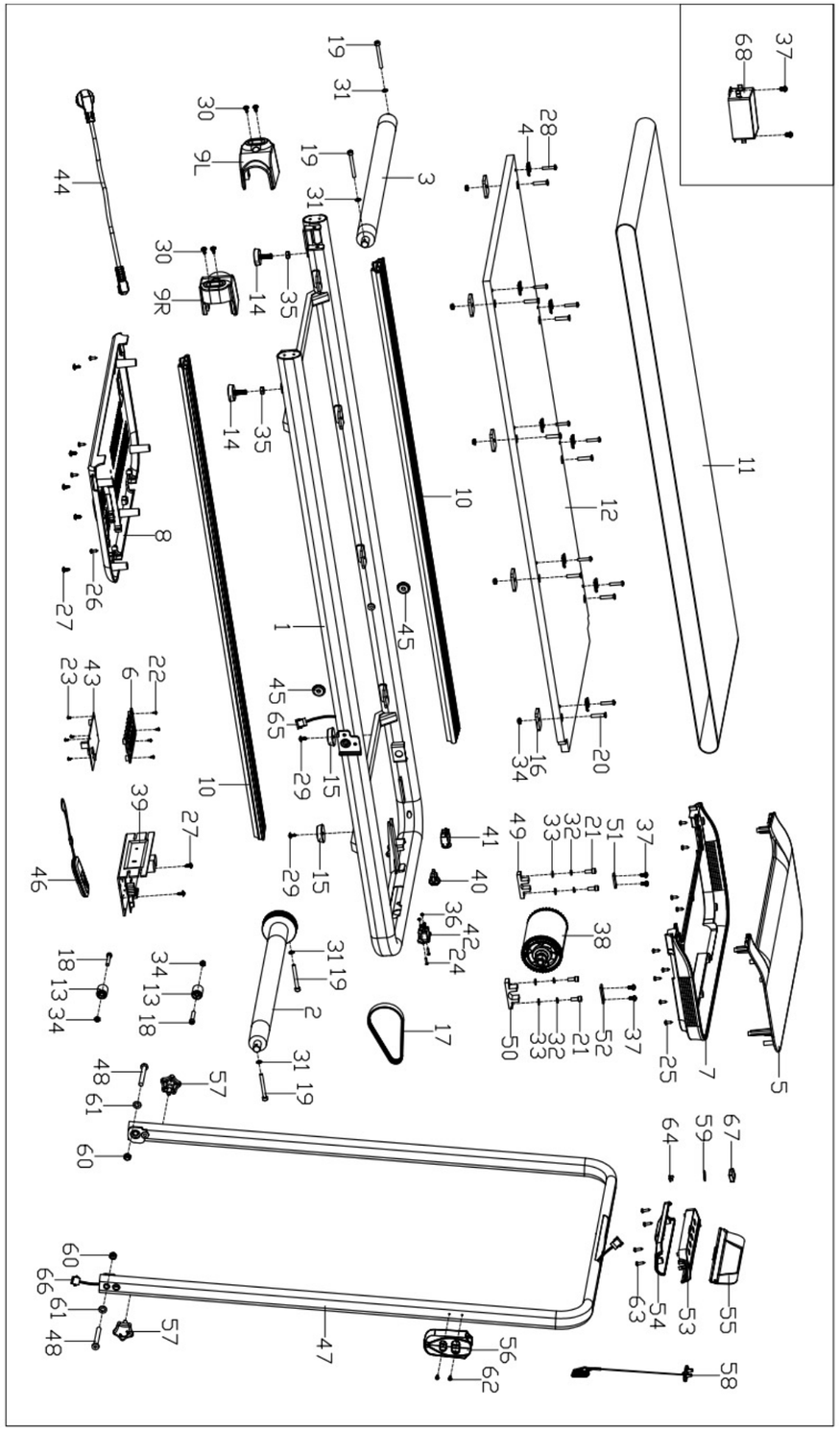

MERK

Kun en sertifisert elektriker har tillatelse til å utføre reparasjoner på produktet.

Nr.	Beskrivelse	Antall
1	Hovedramme	1
2	Frontrulle	1
3	Bakrulle	1
4	Sidelist trykkplate	8
5	Transparent svart panel	1
6	Ristplate	1
7	Paneltilkoblingsdeksel	1
8	Motor nedre deksel	1
9L/R	Venstre/høyre bakre hjørnebeskyttelse	1 stk / side
10	Sidelist	2
11	Løpebånd	1
12	Løpeplate	1
13	Transporthjul	2
14	Justerbar fotpute	2
15	Flat fotpute	2
16	Gummipute	9
17	Kilerem	1
18	Unbrakobolt rundhode M6×40	2
19	Unbrakobolt sylinderhode M6×55	4
20	Forsenket unbrakobolt M6×30	8
21	Unbrakobolt sylinderhode M6×15	4
22	Krysspor selvskruende skrue ST2.6×5.0	4
23	Krysspor skivehode selvskruende skrue ST2.3×8	4
24	Krysspor forsenket skrue M3×15	2
25	Krysspor selvskruende skrue ST4×12	9
26	Krysspor selvskruende skrue ST4×16	4
27	Krysspor skivehode selvskruende skrue ST4×12	7
28	Krysspor bolt M5×25	8
29	Krysspor skivehode skrue M5×15	2
30	Krysspor skivehode skrue M5×8	4
31	Låseskive innvendig tann φ6×1.2	4
32	Fjærskive φ6	4
33	Flat skive φ6×1.5	4
34	Nylonmutter M6	10

Nr.	Beskrivelse	Antall
35	Flat mutter M8	2
36	Sekskantmutter M3	2
37	Krysspor skivehode skrue M4×8	6
38	Børsteløs motor	1
39	Styreenhet	1
40	Vippebryter	1
41	Overbelastningsvern	1
42	IEC 60320 C13-strømkabel	1
43	Kretskort (PCB)	1
44	Strømkabel	1
45	Avstandshylse	2
46	Fjernkontroll	1
47	Armlene	1
48	Unbrakoskrue knapphode M8×70	2
49	Monteringsblokk 1	1
50	Monteringsblokk 2	1
51	Trykkplate 1	1
52	Trykkplate 2	1
53	Øvre deksel for kontrollpanel	1
54	Nedre deksel for kontrollpanel	1
55	Tastbeskyttelse	1
56	Oppbevaringsramme	1
57	Festeknott	2
58	Sikkerhetslås (enhet)	1
59	Magnet	1
60	Nylonmutter M8	2
61	Flat skive D8	2
62	Krysspor skivehode skrue M4×8	2
63	Krysspor selvskruende skrue ST4×16	4
64	Sikkerhetslås metallplate	1
65	Øvre kabel for kontrollpanel	1
66	Nedre kabel for kontrollpanel	1
67	Sensor	1
68	Induktor/filter (valgfritt)	1

FITNORD